JACK

快 速 服 务 100%

E5超高速包缝机

Super high speed overlock sewing machine

零件手册

Parts Manual

1、

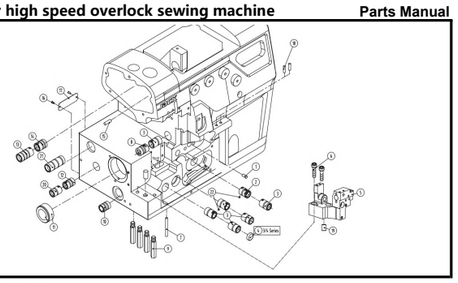

一、机壳部件/Machine Bed Frame

序号 NO.	公司件号 Part NO.	名称 PartName	零件描述 Description	数量（Number） 三线 three-thread	四线 four-thread	五线 five-thread
1	P03017	弹性圆柱销5×10	Pin	1	1	1
2	20703006	上弯针后轴套	Sleeve	1	1	1
3	20703009	上刀轴右套	Sleeve	4	4	6
4	20628023	送料轴油封	Plug	1	1	0
5	20701002	下刀座	Bracket Assembly	1	1	1
6	207S13003	内六角圆柱头螺钉	Screw	2	2	2
7	P03018	弹性圆柱销4×40	Pin	1	1	1
8	20703004	上刀轴左套	Sleeve	1	1	1
9	206S30001	支柱	Bed pin	4	4	4
10	20703008	差动轴套	Sleeve	1	1	1
11	20703007	主轴轴套	Sleeve	1	1	1
12	20703003	送布轴右套	Sleeve	1	1	1
13	20703002	上轴左套	Sleeve	1	1	1
14	20703001	上轴右套	Sleeve	1	1	1
15	P03010	弹性圆柱销5×16	Pin	1	1	1
16	R03001	铆钉2.5X4	Screw	2	2	2
17	13837003	面号牌	Machine Model Plate	1	1	1
18	20713027	穿线管	Pipe	2	2	2
19	20726018	下刀座定位销	Pin	1	1	1
20	20703009	上刀轴右套	Pin	1	1	1
21	121503005	偏心轴套筒	Sleeve	1	1	1
22	S09002	内六角平端紧定螺钉	Screw	2	2	2

2、

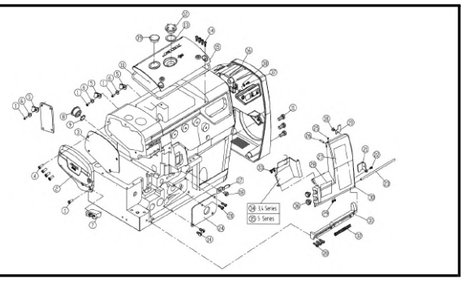

二、机壳机罩部件(1)/Cover(1)

序号 NO.	公司件号 Part NO.	名称 PartName	零件描述 Description	数量（Number） 三线 three-thread	四线 four-thread	五线 five-thread
1	207S11007	螺钉	Screw	4	4	4
2	930000934	侧盖	Side Cover	1	1	1
3	21222001	侧盖密封垫	Washer	1	1	1
4	S04060	螺钉M4×10	Screw	4	4	4
5	20711210	R型线夹	R thread clamp	3	3	2
6	20612062	小垫片	Washer	3	3	2
7	2123000300	LED灯组件	LED ASSY	1	1	1
8	21022007	油封	Oil Seal	1	1	1
9	21012018	油封垫	Oil Seal washer	1	1	1
10	21122001	密封圈	Gasket	1	1	1
11	207S11026	螺钉M6×16	Screw	3	3	3
12	20711055	油窗	Oil sight window	1	1	1
13	21022003	油窗密封圈	Washer	1	1	1
14	S04019	螺钉M4x10	Screw	4	4	4
15	930001694	上盖	Top Cover	1	1	1
16	12123000200	控制器	Controller	1	1	1
17	20612004	前罩板卡簧	Flat Spring	1	1	1
18	207S11011	螺钉M4×4.7	Screw	2	2	2
19	20712003	锁紧板	Latch	1	1	1
20	207S11008	螺钉M4×12	Screw	5	5	5
21	20712002	锁紧板	Latch	1	1	1
22	207S11009	螺钉M3×2.5	Screw	1	1	1
23	20626001	铰链销	Pin	1	1	1
24	20712005	前盖板	Side Cover	1	1	1
25	207S14003	螺钉M3×4	Screw	1	1	1
26	207S14002	螺钉M3×12	Screw	1	1	1
27	121131064	穿线图	Threading diagram	1	1	1
28	121131064	穿线图	Threading diagram	0	0	1
29	S09103	螺钉M4x4	Screw	2	2	2
30	930000946	右前盖	Front Cover(right)	1	1	1
31	20701006	铰链	Hinge	1	1	1
32	20627001	铰链销弹簧	Spring	1	1	1
33	207S11011	螺钉M4x5	Screw	2	2	2
34	21112009	左前盖	Front Cover(left)	1	1	0
35	21112011	左前盖	Front Cover(left)	0	0	1
36	20622003	减震垫	Cushion Rubber	2	2	2
37	207S13006	内六角圆柱头螺钉	Screw	1	1	1
38	30228009	垫片	Washer	1	1	1
39	20722002	油封	Oil Seal	1	1	1

3、

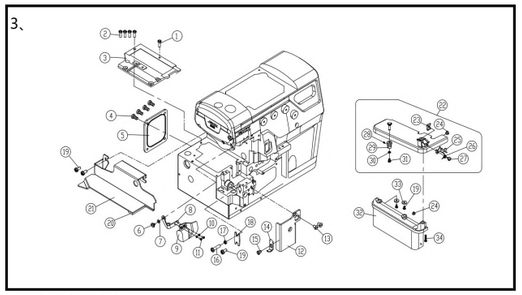

三、机壳机罩部件(2)/Cover(2)

序号 NO.	公司件号 Part NO.	名称 PartName	零件描述 Description	数量（Number） 三线 three-thread	四线 four-thread	五线 five-thread
1	L02003	开槽六角头螺栓M4×7	Screw	1	1	1
2	207S12001	螺钉M4×8	Screw	4	4	4
3	21101027	左上盖	Bed Cover Plate Assy.	1	1	1
4	S04060	螺钉M4×10	Screw	4	4	4
5	2111202100	后窗板	Cover Plate	1	1	1
6	207S20002	螺钉M4	Screw	1	1	1
7	20128015	垫圈	Washer	1	1	1
8	21212008	托架	Bracket	1	1	1
9	21111051	防护罩	Eye Guide	1	1	1
10	W01011	垫圈3	Washer	2	2	2
11	207S11015	螺钉M3×6	Screw	2	2	2
12	20712008	挡板	Plate	1	1	1
13	207S17003	螺钉M4×7.5	Screw	2	2	2
14	20612016	下刀座前垫护板	Latch	1	1	1
15	207S11014	螺钉M3.5×4.5	Screw	1	1	1
16	207S11016	螺钉M4×16	Screw	1	1	1
17	N01001	螺母M4	Nut	1	1	1
18	20712022	挡板	Piate	1	1	1
19	207S11007	螺钉M4×7.5	Screw	3	3	3
20	20722016	支撑垫	Cushion	1	1	1
21	21212018	布料挡板	Fabric Guide	1	1	1
22	2121201300	缝台组件	Cloth Plate	1	1	1
23	20612019	前盖板固定块	Bracket	1	1	1
24	20622003	减震垫	Cushion Rubber	1	1	1
25	20627002	缝台簧	Lever	1	1	1
26	20627003	扭簧	Spring	1	1	1
27	206S20006	螺钉M4	Screw	1	1	1
28	207S14007	螺钉M4×6	Screw	1	1	1
29	20603016	套筒	Bushing	1	1	1
30	20628022	止动垫圈6	Washer	1	1	1
31	206S20004	螺钉M4×5	Screw	1	1	1
32	121111070	缝台裙子	Side Cover(Wide)	1	1	1
33	20528017	垫片	Washer	2	2	2
34	207S11013	螺钉M4×17.5	Screw	1	1	1

4、

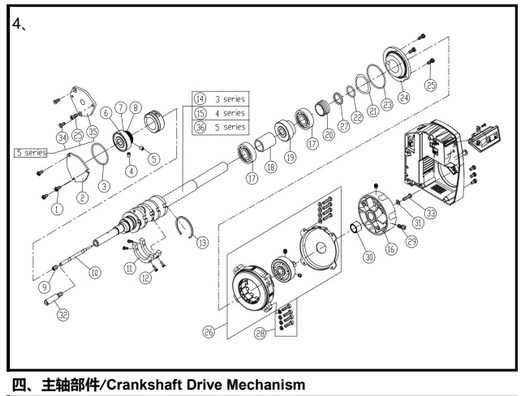

四、主轴部件/Crankshaft Drive Mechanism

序号 NO.	公司件号 Part NO.	名称 PartName	零件描述 Description	数量（Number） 三线 three-thread	四线 four-thread	五线 five-thread
1	207S11007	螺钉M4×7.5	Screw	3	3	0
2	20712013	前轴承盖	Cover	1	1	0
3	20722027	O型圈40×2	O Ring	1	1	1
4	207S11041	螺钉M5×10	Screw	1	1	1
5	207S14012	螺钉M5×5	Screw	1	1	1
6	O01037	O型圈30×1.2	O Ring	2	2	2
7	B04004	轴承6202LB	Ball Bearing	1	1	1
8	20725001	棘轮	Ratchet	1	1	1
9	207S11047	螺钉M6	Screw	1	1	0
10	20726002	销	Pin	1	1	1
11	20709035	平衡块	Blance Weight	2	2	2
12	S05094	螺钉M3×8	Screw	4	4	4
13	20729001	卡簧	Ring	1	1	1
14	21102025	主轴	Crankshaft	1	0	0
15	21102026	主轴	Crankshaft	0	1	0
16	930002080	手轮	Handwheel	1	1	1
17	B01005	轴承6203Z	Ball Bearing	2	2	2
18	20708020	轴套	Spacer	1	1	1
19	120825002	蜗杆	Worm	1	1	1
20	121203002	主轴中轴套	Oil Seal	1	1	1
21	W03003	垫圈32	Washer	1	1	1
22	21222003	O型圈14.5x2.5	O Ring	1	1	1
23	O01037	O型圈φ30xφ1.2	O Ring	1	1	1
24	20708015	后轴承盖	Rigth Cover	1	1	1
25	S04060	螺钉M4×10	Screw	3	3	4
26	12123300300	电机	Direct drive moter	1	1	1
27	21228002	垫片	Sleeve	1	1	1
28	951S15010	螺钉M5×20螺钉组件	Screw Assembly	4	4	4
29	S10035	凹端紧定螺钉M5x8	Screw	2	2	2
30	121503001	主轴挡圈	Sleeve	1	1	1
31	W02004	垫片	Washer	1	1	1
32	20602002	主轴接轴	Pin	0	0	1
33	S05240	螺钉M6×20	Screw	1	1	1
34	207S17005	螺钉M4×8	Screw	0	0	2
35	20712046	前轴承盖	Pin	0	0	1

5、

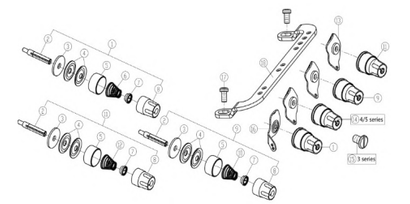

五、夹线部件/Thread Tension Mechanism

序号 NO.	公司件号 Part NO.	名称 PartName	零件描述 Description	数量（Number） 三线 three-thread	四线 four-thread	五线 five-thread
1	12121302200	夹线器组件（红点）	Tension Spring Assembly	1	1	1
2	121202014	夹线螺钉	Screw Stud	3	4	4
3	20123018	夹线片垫	Felt	3	4	4
4	21311161	夹线片	Tension Disc	6	8	8
5	20111015	调压止动盖	Cup	3	4	4
6	20227001	调压簧	Spring	1	2	2
7	20111014	调压止动套	Rachet	3	4	4
8	21111091	调压螺母	Knob	3	4	4
9	12121302400	夹线器组件（蓝点）	Tension Spring Assembly	1	1	1
10	20227001	调压簧	Spring	1	1	1
11	12121302500	夹线器组件（绿点）	Tension Spring Assembly	1	1	1
12	20227001	调压簧	Spring	1	1	1
13	121313001	前过线板	Tension Guide	2	3	3
14	12121302300	夹线器组件（黄点）	Tension Spring Assembly	0	1	1
15	206S11005	螺钉SM11/64×40	Screw	1	0	0
16	20712032	过线板	Thread Guide	1	1	1
17	207S11007	螺钉M4×7.5	Screw	2	2	2
18	21213011	过线板	Thread Guide	1	1	1

6、

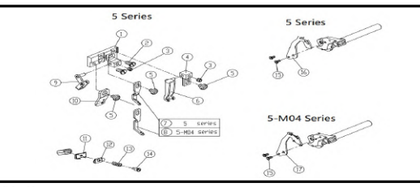

六、过线机构(1)/Thread Guide and Thread Takeup(1)

序号 NO.	公司件号 Part NO.	名称 PartName	零件描述 Description	数量（Number） 三线 three-thread	四线 four-thread	五线 five-thread
1	21101012	托架	Bracket	0	0	1
2	207S11019	螺钉M4×7.5	Screw	0	0	2
3	S09103	螺钉M4×4	Screw	0	0	2
4	20701030	托架	Bracket	0	0	1
5	207S11011	螺钉M4×4.7	Screw	0	0	3
6	2111301000	过线	Thread Guide	0	0	1
7	21213007	过线	Thread Guide	0	0	1
8	21213010	过线	Thread Guide	0	0	1
9	20713021	过线	Thread Guide	0	0	1
10	21213004	过线	Thread Guide	0	0	1
11	20713006	托架	Bracket	0	0	1
12	20713007	压线板	Thread Retainer	0	0	1
13	20727002	压簧	Spring	0	0	1
14	207S20003	螺钉	Screw	0	0	1
15	S01009	螺钉M3×7.5	Screw	0	0	2
16	21213008	挑线杆	Thread Takeup	0	0	1
17	121213001	挑线杆	Thread Takeup	0	0	1

7、

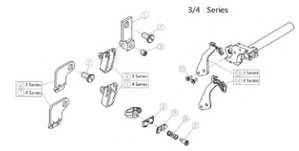

七、过线机构(2)/Thread Guide and Thread Takeup(2)

序号 NO.	公司件号 Part NO.	名称 PartName	零件描述 Description	数量（Number） 三线 three-thread	四线 four-thread	五线 five-thread
1	21212029	托架	Bracket	1	1	0
2	207S11007	螺钉M4×4.7	Screw	2	2	0
3	S09103	螺钉M4×4	Screw	1	1	0
4	20713002	过线	Thread Guide	1	0	0
5	20713003	过线	Thread Guide	0	1	0
6	21213003	过线	Thread Guide	1	0	0
7	21213002	过线	Thread Guide	0	1	0
8	20713006	托架	Bracket	1	1	0
9	20713007	压线板	Thread Retainer	1	1	0
10	20727002	压簧	Spring	1	1	0
11	207S20003	螺钉	Screw	1	1	0
12	S01009	螺钉M3×7.5	Screw	2	2	0
13	21213009	挑线杆	Thread Takeup	1	0	0
14	21213013	挑线杆	Thread Takeup	0	1	0

8、

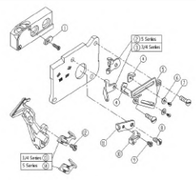

八、过线机构(3)/Thread Guide and Thread Takeup(3)

序号 NO.	公司件号 Part NO.	名称 PartName	零件描述 Description	数量（Number） 三线 three-thread	四线 four-thread	五线 five-thread
1	20713054	过线	Thread Guide	1	1	1
2	20713053	过线	Thread Guide	0	0	1
3	20713012	过线	Thread Guide	1	1	0
4	20113015	过线	Thread Guide	2	2	2
5	20712016	托架	Bracket	1	1	1
6	W01011	垫圈	Washer	2	2	2
7	201S11006	螺钉	Screw	2	2	2
8	113S11004	螺钉M4×8	Screw	1	1	1
9	207S11020	螺钉M3×4	Screw	1	1	1
10	20713011	过线	Thread Guide	1	1	1
11	20713010	挑线架	Thread Takeup	1	1	1
12	207S11021	螺钉M3.5×6	Screw	1	1	1
13	20713015	挑线架	Thread Takeup	1	1	0
14	20713055	挑线架	Thread Takeup	0	0	1

9、

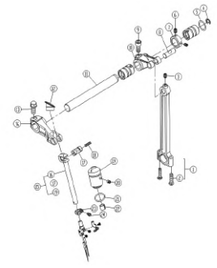

九、针杆部件(1)/Needle Drive Mechanism(1)

序号 NO.	公司件号 Part NO.	名称 PartName	零件描述 Description	数量（Number） 三线 three-thread	四线 four-thread	五线 five-thread
1	121505001	针杆连杆	Connection	1	1	1
2	S22007	复合槽螺钉	Screw	2	2	2
3	207S14007	螺钉M4×6	Screw	1	1	1
4	H05008	挡圈8	Ring	1	1	1
5	20628014	上刀架垫片	Washer	1	1	1
6	207S14001	螺钉M4×4	Screw	2	2	2
7	20708004	上轴挡圈	Collar	1	1	1
8	20626003	曲柄销	Pin	1	1	1
9	S05018	螺钉M6×0.75×12	Screw	1	1	1
10	20704001	上轴曲柄	Crank	1	1	1
11	20702002	上轴	Shaft	1	1	1
12	121122011	油塞	Plug	1	1	1
13	207S11043	螺钉	Screw	1	1	1
14	20704002	针杆曲柄	Lever	1	1	1
15	2120200100	针杆组件	Needle Bar Assembly	1	1	1
16	20702003	针杆	Needle Bar	1	1	1

17	20726003	曲柄销	Shaft	1	1	1
18	20523005	油线	Oil wick	1	1	1
19	21203001	针杆套	Bushing	1	1	1
20	207S14008	螺钉M4×5	Screw	1	1	1
21	O01026	O型圈11.5×1.5	O Ring	1	1	1
22	20723003	毛毡	Oil Felt	1	1	1
23	20708031	挡圈	Screw	1	1	1
24	207S11023	螺钉M3×6	Ring	1	1	1

10、

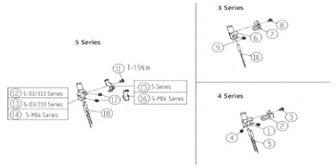

十、针杆部件(2)/Needle Drive Mechanism(2)

序号 NO.	公司件号 Part NO.	名称 PartName	零件描述 Description	数量（Number）		
				三线 three-thread	四线 four-thread	五线 five-thread
1	20734002	针夹头(四线)	Needle Holder Assembly	0	1	0
2	20713018	过线	Thread Guide	0	1	0
3	207S11024	螺钉M2×3	Screw	0	1	0
4	207S14014	紧定螺钉M3×3	Screw	0	2	0
5	20117012	机针	Needle	0	2	0
6	20734001	针夹头(三线)	Needle Holder Assembly	1	0	0
7	20713038	过线（一针）	Thread Guide	1	0	0
8	207S11024	螺钉M2×3	Screw	1	0	0
9	207S14014	紧定螺钉M3×3	Screw	1	0	0
10	20117012	机针	Needle	1	0	0
11	207S11024	螺钉M2×3	Screw	0	0	1
12	20734003	针夹头	Needle Holder Assembly	0	0	1
13	20734004	针夹头	Needle Holder Assembly	0	0	1
14	20719056	针夹头	Needle Holder Assembly	0	0	1
15	20713017	过线	Thread Guide	0	0	1
16	20713056	过线	Thread Guide	0	0	1
17	207S14014	紧定螺钉M3×3	Screw	0	0	2
18	20117013	机针	Needle	0	0	2

11、

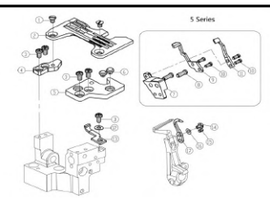

十一.针杆部件(3)/ Needle Drive Mechanism(3)

序号 NO.	公司件号 Part NO.	名称 PartName	零件描述 Description	数量（Number）		
				三线 three-thread	四线 four-thread	五线 five-thread
1	207S17003	螺钉M4×7.5	Screw	2	2	2
2	XXXXXXXXX	针板	Needle Plate	1	1	1
3	207S11007	螺钉M4×7.5	Screw	5	5	5
4	20709003	针板垫块(后)	Bracket	1	1	1
5	20709002	针板垫块(前)	Bracket	1	1	1
6	20622003	防震垫	Cushion Rubber	2	2	2
7	20701033	托架	Bracket	0	0	1
8	207S11003	螺钉M4×10	Screw	0	0	2
9	20701032	机针护针(后)	Needle Guard	0	0	1
10	S01027	螺钉M3×6	Screw	0	0	4
11	20717008	链弯针护针	Needle Guard	0	0	1
12	20128019	W07垫圈	Spring	1	1	1
13	20717113	机针护针(前)	Needle Guard	1	1	1
14	207S12005	螺钉	Screw	1	1	1
15	207S11002	螺钉M3	Screw	1	1	1
16	W03004	垫圈3	Spring	1	1	1
17	20717002	护针(后)	Needle Guard	1	1	1

12、

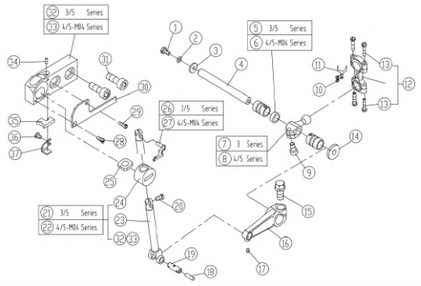

十二、上弯针部件/Upper Looper Drive Mechanism

序号 NO.	公司件号 Part NO.	名称 PartName	零件描述 Description	数量（Number）		
				三线 three-thread	四线 four-thread	五线 five-thread
1	1211NS12002	螺钉M5×9.5	Screw	1	1	1
2	W02001	上弯针垫圈	Spring Washer	1	1	1
3	20628006	垫圈	Washer	1	1	1
4	20702004	下弯针轴	Shaft	1	1	1
5	20708007	衬套A	Spacer	1	0	1
6	20703060	衬套	Spacer	0	1	1
7	400036	上弯针球曲柄	Crank	1	0	0
8	400037	上弯针球曲柄	Crank	0	1	1
9	S05018	螺钉M6×0.75×12	Screw	1	1	1
10	S02007	螺钉	Screw	2	2	2
11	20712066	连杆垫片	Washer	1	1	1
12	121205002	弯针连杆	Connection	1	1	1
13	S04229	螺钉SM11/64"×40	Screw	2	2	2
14	121522001	油封	Oil Seal	1	1	1
15	207S11043	螺钉	Screw	1	1	1
16	20705003	连杆	Lever	1	1	1
17	207S14010	螺钉M3×4	Screw	1	1	1
18	21323007	油线	Oil Weak	1	1	1
19	20726004	曲柄销	Pin Assy.	1	1	1
20	207S11025	螺钉M3.5×6.7	Screw	1	1	1
21	2070400500	上弯针滑杆组件	Upper Looper Holder Assy	1	1	1
22	12110200100	上弯针滑杆组件	Upper Looper Holder Assy	0	1	1
23	20704005	上弯针滑杆	Upper Looper Slider	1	1	1
24	20709004	上弯针滑块	Upper Looper Slider	1	1	1
25	21323005	上弯针滑杆套油毡	Felt	1	1	1
26	20717004	上弯针	Upper Looper	1	0	1
27	20717050	上弯针	Upper Looper	0	1	1
28	207S17004	螺钉M2.5×6	Screw	1	1	1
29	207S11027	螺钉M2.5×8	Screw	1	1	1
30	400040	盖板	Cover	1	1	1
31	207S11026	螺钉M6×16	Screw	2	2	2
32	20701051	上弯针滑块座	Upper Looper Bracket	1	1	1
33	20701088	上弯针滑块座	Upper Looper Bracket	0	1	1
34	121223001	JK795油线	Oil Wick	1	1	1
35	21323006	吸油棉	Felt	1	1	1
36	207S11020	螺钉M3×4	Screw	1	1	1
37	20712017	压板	Bracket	1	1	1

13、

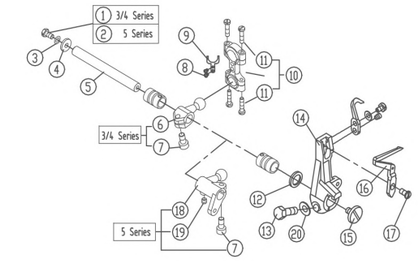

十三、下弯针部件/Lower Looper Drive Mechanism

序号 NO.	公司件号 Part NO.	名称 PartName	零件描述 Description	数量（Number）		
				三线 three-thread	四线 four-thread	五线 five-thread
1	207S11004	螺钉M5×9.5	Screw	1	1	0
2	1211NS12002	螺钉M5×9.5	Screw	0	0	1
3	W02001	上弯针垫圈	Spring Washer	1	1	1
4	20628006	垫圈	Washer	1	1	1
5	20702004	下弯针轴	Shaft	1	1	1
6	400329	下弯针球曲柄	Crank	1	1	0
7	S05018	螺钉M6×0.75×12	Screw	1	1	1
8	S02007	螺钉	Screw	2	2	2
9	20712066	连杆垫片	Washer	1	1	1
10	121205002	弯针连杆	Connection	1	1	1
11	S22007	螺钉SM11/64"×40	Screw	4	4	4
12	121522001	油封	Oil Seal	1	1	1
13	201S12007	螺钉M5×13	Screw	1	1	1
14	20704007	下弯针架	Lower Looper Holder	1	1	1
15	207S15001	螺钉M4×7	Screw	1	1	1
16	20717006	下弯针	Lower Looper	1	1	1
17	207S11028	螺钉M3.5×6.5	Screw	1	1	1
18	400388	下弯针球曲柄	Crank	0	0	1
19	207S11042	螺钉M5×5	Screw	0	0	1
20	20128021	垫圈	Washer	1	1	1

14、

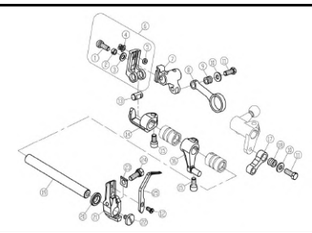

十四、二重环弯针机构(1)/Chainstitch Looper Drive Mechanism(1)

序号 NO.	公司件号 Part NO.	名称 PartName	零件描述 Description	数量（Number）		
				三线 three-thread	四线 four-thread	五线 five-thread
1	207S13009	螺钉M5×12	Screw	0	0	1
2	W02001	上弯针垫圈	Spring Washer	0	0	1
3	20628010	送布曲柄销垫圈	Washer	0	0	1
4	20710008	偏心销	Pin	0	0	1
5	O01027	O型圈4×1.3	O Ring	0	0	1
6	401031	滑块座	Slider	0	0	1
7	401030	曲柄	Crank	0	0	1
8	20705020	连杆	Connection	0	0	1
9	20703016	连杆套	Bushing	0	0	1
10	30228008	垫圈	Washer	0	0	2
11	L01004	螺钉M5×13	Screw	0	0	2
12	207S11028	螺钉M3.5×6.5	Screw	0	0	1
13	20626017	五线销	Shaft	0	0	1
14	20701034	支架	Holder	0	0	1
15	S05018	螺钉M6×0,75×12	Screw	0	0	2
16	20704015	链线曲柄	Crank	0	0	1
17	20705009	连杆	Link	0	0	1
18	20703013	连杆套	Bushing	0	0	1
19	20702018	链线轴	Shaft	0	0	1
20	2072201700	油封	Oil Seal	0	0	1
21	20701035	弯针架	Looper Holder	0	0	1
22	207S15001	螺钉M4×7	Screw	0	0	1
23	20728002	垫片	Spacer	0	0	1
24	207S20004	螺钉M5×13	Screw	0	0	1
25	20717060	弯针	Double Chainstith Looper	0	0	1

15、

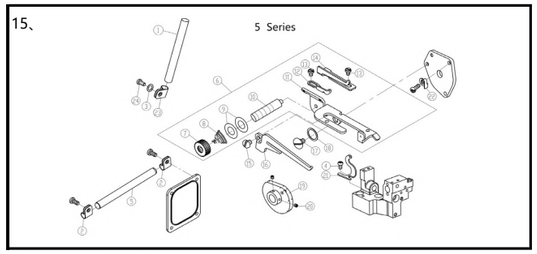

十五、二重环弯针机构(2)/Chainstitch Looper Drive Mechanism(2)

序号 NO.	公司件号 Part NO.	名称 PartName	零件描述 Description	数量（Number）		
				三线 three-thread	四线 four-thread	五线 five-thread
1	20713039	过线管	Thread Guide	0	0	1
2	20629003	过线管夹	Holder	0	0	2
3	20128021	垫片	Washer	0	0	1
4	207S11007	螺钉M4×7.5	Screw	0	0	2
5	20713040	过线管	Thread Guide	0	0	1
6	2061205700	打线凸轮组件	Looper Thread Takeup Assy	0	0	1
7	206S16004	紧线手柄	Knob	0	0	1
8	30127016	弹簧	Spring	0	0	1
9	20612055	夹线片	Tension Disc	0	0	2
10	206S30015	螺钉M3	Screw	0	0	1
11	20612057	打线凸轮架	Looper Thread Takeup Assy	0	0	1
12	20613017	过线	Thread Guide	0	0	1
13	207S11020	螺钉M3×4	Screw	0	0	2
14	20629004	过线	Thread Guide	0	0	1
15	207S11011	螺钉M4×7.5	Screw	0	0	1
16	20612056	分线板	Thread Guide	0	0	1
17	301S20001	螺钉M4	Screw	0	0	1
18	20128015	垫圈	Washer	0	0	1
19	20612058	打线凸轮	Looper Thread Takeup	0	0	1
20	207S14014	螺钉M3×3	Screw	0	0	2
21	20713026	过线	Tread Guide	0	0	1
22	20629005	卡簧	Spring	0	0	1
23	20729004	过线管夹	Holder	0	0	1
24	S01060	螺钉M6×10	Screw	0	0	1

16、

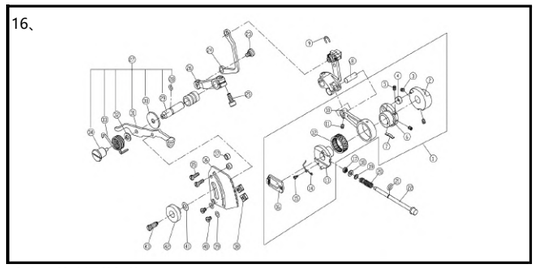

十六、差动调节机构/Feed Mechanism

序号 NO.	公司件号 Part NO.	名称 PartName	零件描述 Description	数量（Number）		
				三线 three-thread	四线 four-thread	五线 five-thread
1	2070500400	送料连杆组件	Connection	1	1	1
2	20710003	送布偏心	Regulator	1	1	1
3	S10002	螺钉M5×5	Screw	2	2	2
4	20710002	小偏心轮	Feed Eccent	1	1	1
5	207S14003	螺钉M3×4	Screw	2	2	2
6	20710001	偏心轮	Eccent	1	1	1
7	20712175	弹簧板	Flat Spring	1	1	1
8	20626003	曲柄销	Pin	1	1	1
9	H05002	卡簧	Ring	1	1	1
10	20705004	送料连杆	Connection	1	1	1
11	207S14007	螺钉M4×6	Screw	1	1	1
12	B08001	滚动轴承26x22x10	Needle Bearing	1	1	1
13	20710004	开针偏心凸轮	Eccent Assembly	1	1	1
14	20727003	弹簧	Spring	1	1	1
15	207S20005	螺钉M2	Screw	1	1	1
16	20709006	滑块	Ratchet	1	1	1
17	20722005	油封	Gaket	1	1	1
18	O01027	O型圈4x1.3	O Ring	1	1	1
19	20728001	垫片	Washer	1	1	1
20	20727004	弹簧	Spring	1	1	1
21	H05002	卡簧	Ring	1	1	1
22	20702005	开针扳扭轴	Push Button	1	1	1
23	207S20006	螺钉M5×5	Screw	1	1	1
24	20705005	差动连片	Link	1	1	1
25	S05018	螺钉M6×0.75×12	Screw	1	1	1
26	20704008	差动曲柄	Lever	1	1	1
27	12110203900	差动调节扳手组件		1	1	1
28	O01016	差动轴O型圈	O Ring	1	1	1
29	20702081	差动轴	Shaft	1	1	1
30	20128024	垫圈	Spacer	1	1	1
31	20712160	差动杆	Lever	1	1	1
32	W01006	垫圈	Spacer	1	1	1
33	20627006	差动扳手定位簧	Spring	1	1	1
34	207S20016	螺钉	Screw	1	1	1
35	207S11008	螺钉M4×12	Screw	2	2	2
36	20712033	调节板	Regulator Plate	1	1	1
37	20711007	垫圈	Spacer	2	2	2
38	207S16002	螺母	Stopper	2	2	2
39	30228009	垫片	Washer	2	2	2
40	207S11011	螺钉M4×5	Screw	2	2	2
41	20728003	蝶形垫片	Spring Washer	1	1	1
42	2071600100	调节螺母	Nut	1	1	1
43	207S30001	螺钉	Screw	1	1	1

17、

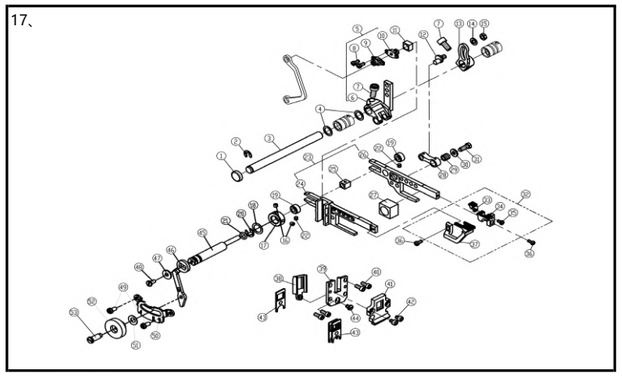

十七、送布机构/Feed Mechanism

序号 NO.	公司件号 Part NO.	名称 PartName	零件描述 Description	数量（Number）		
				三线 three-thread	四线 four-thread	五线 five-thread
1	20628023	送布轴油封	Plug	1	1	1
2	H05009	开口挡圈7	Ring	1	1	1
3	20702008	送布轴	Shaft	1	1	1
4	20628011	送料轴垫圈	Washer	2	2	2
5	2070400900	送料曲柄组件	Crank	1	1	1
6	20704010	送料曲柄	Crank	1	1	1
7	S05018	螺钉M6×0.75×12	Screw	2	2	2
8	S01027	螺钉M3×6	Screw	2	2	2
9	20709008	曲柄	Crank	1	1	1
10	20709009	曲柄销	Crank Pin	1	1	1
11	20709034	滑块	Block	1	1	1
12	20710005	偏心销	Pin	1	1	1
13	20704011	送料曲柄	Crank	1	1	1
14	20628010	送布曲柄销垫圈	Washer	1	1	1
15	N01004	螺母M5	Nut	1	1	1
16	207S14001	螺钉	Screw	2	2	2
17	121108005	偏心轴挡圈	Collar	1	1	1
18	20628011	送料轴垫圈	Washer	1	1	1
19	20708032	挡圈	Collar	2	2	2
20	H05009	开口挡圈7	Ring	1	1	1
21	O01016	O型圈	Seal ring	1	1	1
22	207S14001	螺钉M4×4	Screw	2	2	2
23	2070600100	牙架组件	Feed Bar Assy.	1	1	1
24	20706002	差动齿牙架	Differentrial Feed Bar	1	1	1
25	20709011	滑柱	Block	1	1	1
26	20706001	主送齿牙架	Main Feed Bar	1	1	1
27	20709012	滑块	Block	1	1	1
28	20705008	连杆	Link	1	1	1
29	20703016	连杆套	Bushing	1	1	1
30	30228008	垫圈	Washer	1	1	1
31	L01004	螺钉M5×13	Screw	1	1	1
32	xxxxxxxx	牙齿组件	Main Feed Dog Complete	1	1	1
33	xxxxxxxx	辅助齿	Auxiliary	1	1	1
34	xxxxxxxx	主送齿	Main Feed Dog	1	1	1

35	207S11039	螺钉M3×6	Screw	1	1	1
36	S01029	螺钉M3.5×7.5	Screw	2	2	2
37	xxxxxxxx	差动齿	Differentrial Feed Dog	1	1	1
38	20701049	牙架挡油板	Feed Bar Oil Seal	1	1	1
39	20701048	牙架挡块(一体)	Feed Bar	1	1	1
40	207S13006	螺钉M4×9	Screw	4	4	4
41	20701013	挡油板	Feed Bar Oil Seal	1	1	1
42	207S13007	螺钉M4×5	Screw	2	2	2
43	20722007	牙架油封	Oil Seal	3	3	3
44	207S17005	螺钉M4×10	Screw	1	1	1
45	121102014	偏心轴	Shaft	1	1	1
46	121112015	调节杆	Bar	1	1	1
47	W01140	平垫圈	Washer	1	1	1
48	1211NS11001	螺钉	Screw	1	1	1
49	207S11007	螺钉	Screw	2	2	2
50	21112024	锁紧板	Bar	1	1	1
51	20728003	蝶形垫片	Washer	1	1	1
52	2071600100	螺母	Nut	1	1	1
53	207S30001	螺钉	Screw	1	1	1

18、

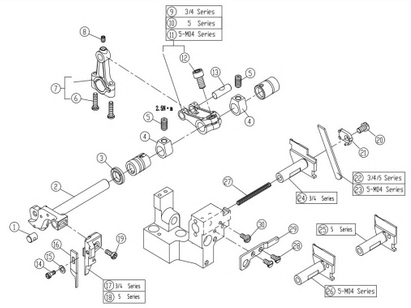

十八、剪布机构/Knife Drive Mechanism

序号 NO.	公司件号 Part NO.	名称 PartName	零件描述 Description	数量（Number）		
				三线 three-thread	四线 four-thread	五线 five-thread
1	20726005	导向销	Pin	1	1	1
2	20702009	上刀架轴	Upper Knife Lever	1	1	1
3	121322008	油封	Oil Seal	1	1	1
4	30208001	挡块	Collar	2	2	2
5	S10003	螺钉M6×0.75×12	Screw	2	2	2
6	S22007	螺钉SM11/64"×40	Screw	2	2	2
7	121105011	上刀连杆	Connection	1	1	1
8	207S14007	螺钉M4×6	Screw	1	1	1
9	20704012	上刀曲柄	Crank	1	1	0
10	20704039	上刀曲柄	Crank	0	0	1
11	20704030	上刀曲柄	Crank	0	0	1
12	S05018	螺钉M6×0.75×12	Screw	1	1	1
13	20626003	曲柄销	Pin	1	1	1
14	211S12002	螺钉M3.5×7.5	Screw	1	1	1
15	20128020	垫片	Washer	1	1	1
16	xxxxxxxx	上刀	Upper Knife	1	1	1
17	20701014	上刀座	Upper Knife Clamp	1	1	0
18	20701036	上刀座	Upper Knife Clamp	0	0	1
19	S04019	螺钉M4	Screw	1	1	1
20	207S11004	螺钉M5×9.5	Screw	1	1	1
21	20709013	压板	Lower Knife Clamp	1	1	1
22	21317002	下刀	Lower Knife	1	1	1
23	121119001	下刀	Lower Knife	0	0	1
24	20701015	下刀架	Lower Knife Holder	1	1	0
25	20701037	下刀架	Lower Knife Holder	0	0	1
26	20701052	下刀架	Upper Knife Clamp	0	0	1
27	20727006	弹簧	Spring	1	1	1
28	207S11007	螺钉M4×7.5	Screw	2	2	2
29	20712021	挡板	Lower Knife Holder Guard	1	1	1
30	113S11004	螺钉M4×8	Screw	1	1	1

19、

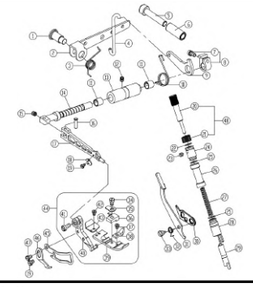

十九、抬压脚机构/Presser Foot Mechanism

序号 NO.	公司件号 Part NO.	名称 PartName	零件描述 Description	数量（Number）		
				三线 three-thread	四线 four-thread	五线 five-thread
1	207S20008	抬压脚螺钉M10	Screw	1	1	1
2	20712023	抬压脚杠杆	Lever	1	1	1
3	20727007	扭簧	Spring	1	1	1

4	20712025	弯钩	Link	1	1	1
5	S05665	螺母M5	Nut	1	1	1
6	20703010	减震套	Shock Absorber Sleeve	1	1	1
7	S05017	螺钉M6×0.75×13.5	Screw	1	1	1
8	12110800400	抬压脚复位圈	Collar	1	1	1
9	121212010	抬压脚小杠杆	Lever	1	1	1
10	21127009	小杠杆扭簧	Spring	1	1	1
11	20703031	滑动轴承	Bearing	2	2	2
12	S10009	螺钉M6×8	Screw	1	1	1
13	20703030	压脚轴套筒	Bushing	1	1	1
14	20702010	压脚轴	Shaft	1	1	1
15	S10011	螺钉M4×0.5×4	Screw	1	1	1
16	20626016	压脚臂连杆销	Pin	1	1	1
17	21201001	压脚臂	Presser Arm	1	1	1
18	30119020	剪线刀	Thread Cutter	1	1	1
19	207S11020	螺钉3×4	Screw	2	2	2
20	21102011	调节螺柱	Adjusting Screw	1	1	1
21	211S16002	调压螺母	Nut	1	1	1
22	O01039	O型圈φ 12.5xφ 1.8	O Ring	1	1	1
23	207S14001	螺钉	Screw	1	1	1
24	211S16001	螺纹套	Thread Sleeve	1	1	1
25	O01008	O型圈φ 11.2xφ 1.8	O Ring	2	2	2
26	21211003	压杆防油套	Oil Proof Sleeve	1	1	1
27	121227003	压杆簧	Spring	1	1	1
28	21103018	压杆套	Struth Sleeve	1	1	1
29	2110301700	压杆组件	Spring	1	1	1
30	21212021	限位板	Plate	1	1	1
31	121112010	压杆扳手	Lever	1	1	1
32	121127012	压杆扳手扭簧	Spring	1	1	1
33	1211NS20001	轴位螺钉	Screw	1	1	1
34	207S11051	螺钉	Screw	0	1	0
35	20427010	弹簧片	Spring	0	1	0
36	20616004	压脚爪	Paw Pressur	0	1	0
37	206S10004	螺钉	Screw	0	1	0
38	120716001	辅助压脚	Auxiliary Presser Foot	0	1	0
39	120116004	压脚底板	Baseboard	0	1	0
40	20716023	压脚架	Rack	0	1	0
41	207S11038	螺钉	Screw	0	1	0
42	207S11034	螺钉	Screw	0	1	0
43	20616016	压脚辅助板	Auxiliary Plank	0	1	0
44	121216054 00	压脚组件	Presser Foot Assy	0	1	0
45	20712026	压脚护手	Finger Guard	0	1	0
46	20712048	板簧	Stopper	0	1	0
47	S01006	螺钉3×4.5	Screw	0	1	0
48	121211001 00	调压螺钉组件	PAS Assembly	1	1	1

20、

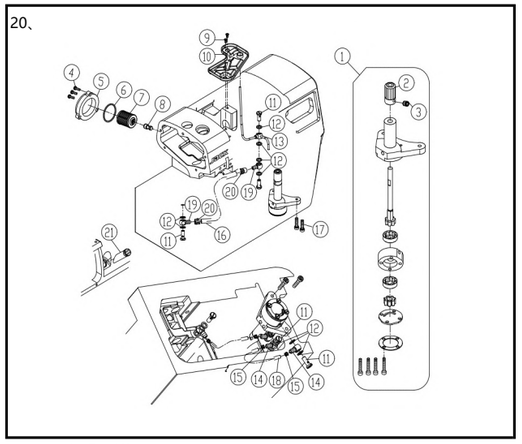

二十、供油机构(1)/Lubrication Mechanism(1)

序号 NO.	公司件号 Part NO.	名称 PartName	零件描述 Description	数量（Number）		
				三线 three-thread	四线 four-thread	五线 five-thread
1	12072000100	油泵组件	Pump	1	1	1
2	120825003	蜗轮	Worm Wheel	1	1	1
3	203S20002	螺钉	Screw	1	1	1
4	S04019	螺钉M4×12	Screw	3	3	3
5	930001459	滤油器盖	Oil clearer	1	1	1
6	O01010	密封圈	Seal ring	1	1	1
7	20736004	滤油器	Filter Element	1	1	1
8	20736001	滤油器接头	Oil cljerner joint	1	1	1
9	207S11007	螺钉M4×7.5	Screw	2	2	2
10	21112028	接油盘	Oil guard	1	1	1
11	206S30009	过油螺钉	Joint Screw	4	4	4
12	20122033	垫片	Washer	12	12	12
13	21221001	上喷油器	Upper screem	1	1	1
14	20736007	油管接头	Joint	2	2	2
15	20729005	油管卡簧	Clamp	2	2	2
16	12921005	油管Φ 4×Φ 6	Tube	0.17m	0.17m	0.17m
17	S11025	螺钉M4×16	Screw	2	2	2
18	12921003	油管Φ 5×Φ 8	Tube	0.1m	0.1m	0.1m
19	20136007	油管接头	Joint	2	2	2
20	20429001	油管卡簧	Clamp	2	2	2
21	21111095	油标	Oil sight	1	1	1

21、

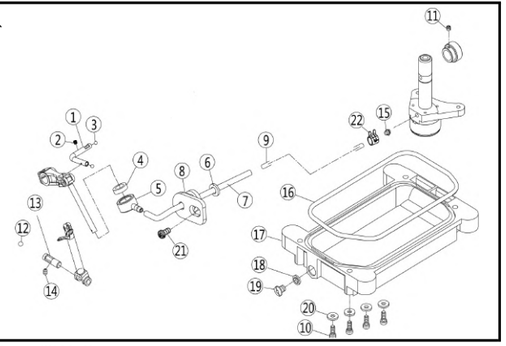

二十一、供油机构(2)/Lubrication Mechanism(2)

序号 NO.	公司件号 Part NO.	名称 PartName	零件描述 Description	数量（Number）		
				三线 three-thread	四线 four-thread	五线 five-thread
1	21221002	过油管	Pipe	1	1	1
2	S09103	螺钉M4×4	Screw	1	1	1
3	121111004	橡胶塞	Rubber plug	2	2	2
4	21123001	油毡	Felt	1	1	1
5	21211001	吸油嘴组件	Joint	1	1	1
6	O01016	差动轴O型圈	O Ring	1	1	1
7	20721011	油管Φ 2×Φ 4	Tube	0.038	0.038	0.038
8	2110101500	回油组件	Tube	1	1	1
9	20121001	针杆回油管	Tube	1	1	1
10	207S13009	螺钉M5×12	Screw	4	4	4
11	S10002	螺钉M5×5	Screw	1	1	1
12	20709015	滚珠	Rubber plug	1	1	1
13	121226003	上弯针滑杆过油器	Pipe Assy.	1	1	1
14	S09103	螺钉M4×4	Screw	1	1	1
15	20136007	油管接头	Joint	2	2	2
16	20722008	油盘垫	Gasket	1	1	1
17	20701058	油盘	Oil Reservoir	1	1	1
18	20528014	油盘放油垫圈	Washer	1	1	1
19	207S13002	放油螺钉	Screw	1	1	1
20	20628018	垫片	Washer	4	4	4
21	207S11007	螺钉	Screw	1	1	1
22	20429001	油管卡簧	Clamp	1	1	1

22、

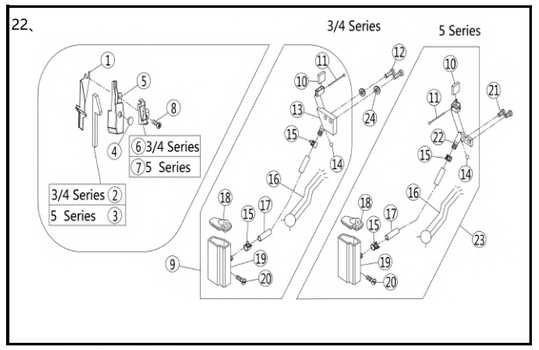

二十二、HR装置机构部件/H.R.Device

序号 NO.	公司件号 Part NO.	名称 PartName	零件描述 Description	数量（Number）		
				三线 three-thread	四线 four-thread	五线 five-thread
1	21212011	挡油板	Cover	1	1	1
2	21123002	毛毡	Felt	1	1	0
3	21123003	毛毡	Felt	0	0	1
4	21222002	上硅油盒盖	Cover	1	1	1
5	21211002	上硅油盒	Silicone Oil Reservoir	1	1	1
6	21212005	过线架	Thread Guide	1	1	0
7	21212006	过线架	Thread Guide	0	0	1
8	S04060	螺钉M4×10	Screw	1	1	1
9	2071101600	下硅油盒组件	Silicone Oil Reservoir	1	1	0
10	20723009	油毡	Oil Felt	1	1	1
11	20726010	别针	Pin	1	1	1
12	S04019	螺钉M4×10	Screw	2	2	0
13	20701027	针线冷却器	Needle Thread Lubricator	1	1	0
14	20709014	滚珠	Plug	1	1	1
15	20712041	油管夹	Clamp	2	2	2
16	40123013	油线	Oil Wick	1	1	1
17	40121002	油管	Tube	1	1	1
18	20711017	下硅油盒盖	Cover	1	1	1
19	20711016	下硅油盒	Silicone Oil Reservoir	1	1	1
20	207S30003	组合螺钉M4×12	Screw	1	1	1
21	207S11007	螺钉M4×7.5	Screw	0	0	2
22	20701038	针线冷却器	Needle Thread Lubricator	0	0	1
23	2070103000	下硅油盒组件A	Silicone Oil Reservoir	0	0	1
24	20612062	垫片	Washer	2	2	0

23、

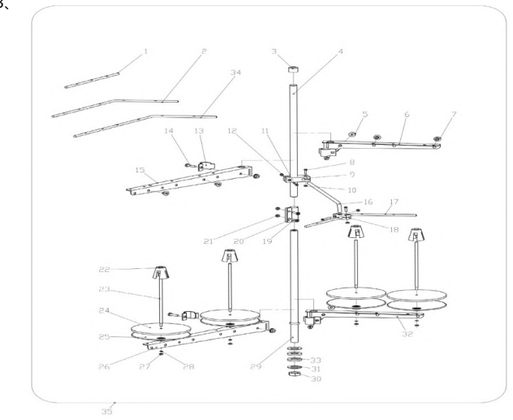

二十三、线架部件/Thread Stand

序号 NO.	公司件号 Part NO.	名称 PartName	零件描述 Description	数量（Number）		
				三线 three-thread	四线 four-thread	五线 five-thread
1	20131036	过线棒	Thread guide	1	0	0
2	20131014	过线棒	Thread Guide	0	1	0
3	20131019	棒帽	Rod cap	1	1	1
4	121131009	上管	Upper thread column	1	1	1
5	201S16006	导线环螺母	Thread Guide hook nut	2	4	4
6	21131009	导线架（短）	Thread spool tray bracket	0	2	1
7	20131018	过线环	Thread Guide hook	3	4	5
8	20131021	棒架螺钉	Screw	2	2	2
9	21131010	棒架	Clamp plate	1	1	1
10	201S16004	螺母	Nut	4	4	4
11	20131022	棒架螺钉	Screw	2	2	2
12	201S16004	螺母	Nut	4	4	4
13	21131011	导线环	Thread Guide hook	3	4	4
14	20131020	导线环螺母	Screw	2	4	4
15	21131012	导线架（长）	Thread spool tray bracket	1	0	1
16	21131007	导线棒	Thread Guide bar	1	1	1
17	20131036	过线棒	Thread guide	0	0	1
18	21131013	固定器	Thread Guide joint	1	1	1
19	S04050	螺钉M5X15	Screw	2	2	2
20	21131014	套	Bushing	1	1	1
21	N01030	套螺母	Nut	2	2	2
22	21131015	线圈定位套	Spool Cushion	3	4	5
23	20131006	线托棒	Spool pin	3	4	5
24	20131010	线盘垫	Spool tray Cushion	3	4	5
25	21131016	线盘	Screw tray	3	4	5
26	21131012	托线架（长）	Thread spool tray bracket	1	0	1
27	201S16004	螺母	Nut	3	4	5
28	20128018	垫圈	Washer	3	4	5
29	21131018	下管	Lower thread cloumn	1	1	1
30	201S16005	螺母	Nut	1	1	1
31	121128003	下管垫圈	Lower Washer	2	2	2
32	121131007	托线架（短）	Thread spool tray bracket	0	2	1
33	20122049	防震垫	Plate dog link washer	2	2	2
34	121131020	过线棒	Thread Guide	0	0	1（六线）
35	2113101700	线架组件	Thread stand component	1	0	0
35	2113101800	线架组件	Thread stand component	0	1	0
35	2113101900	线架组件	Thread stand component	0	0	1
35	2113102700	线架组件	Thread stand component	0	0	1（六线）

24、

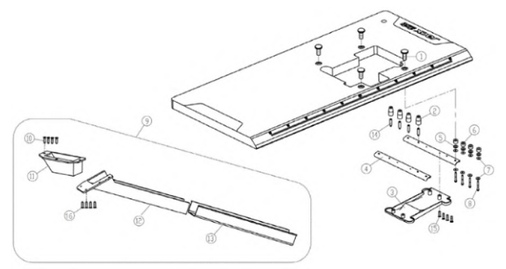

二十四、托盘部件/Part For Semi-Submerged Installation

序号 NO.	公司件号 Part NO.	名称 PartName	零件描述 Description	数量（Number）		
				三线 three-thread	四线 four-thread	五线 five-thread
1	20131028	托盘固定螺母	Nut	4	4	4
2	20722018	托盘防震连接垫	Cushion Rubber	4	4	4
3	20711058	托架	oil pan	1	1	1
4	20712064	托架	Rest Board	2	2	2
5	30122031	减震垫圈	Spring Washer	4	4	4
6	20131030	防震套	Washer	4	4	4

7	20131029	大垫圈	Spacer	8	8	8
8	20131027	托盘内六角螺钉	Screw	4	4	4
9	2123100400	落料斗组件	Waste Chute Assy.	1	1	1
10	20131034	排料槽座螺钉	Screw	4	4	4
11	21231005	排料槽座	Screw	1	1	1
12	20131032	排料槽	Waste Chute	1	1	1
13	21231007	排料槽	Waste Chute	1	1	1
14	207S11046	托盘支柱	Screw	4	4	4
15	207S13006	螺钉	Screw	4	4	4
16	421S30004	螺钉	Screw	4	4	4

25、

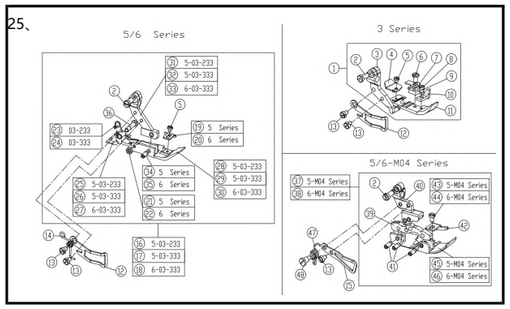

二十五、专用零件/Specific Parts

序号 NO.	公司件号 Part NO.	名称 PartName	零件描述 Description	数量（Number）		
				三线 three-thread	四线 four-thread	五线 five-thread
1	12121600500	压脚组件	Presser Foot Assy.	1	0	0
2	207S11038	螺钉	Screw	1	1	1
3	121216043	压脚架	Pin	1	0	0
4	20616016	压脚辅助板	Fabric Guard Broad	1	0	0
5	207S11034	螺钉	Screw	1	1	1
6	207S11051	螺钉	Screw	1	0	0
7	20716092	弹簧片	Plate Spring	1	0	0
8	206S10004	螺钉	Screw	1	0	0
9	121216042	压脚爪	Presser Foot	1	0	0
10	121216045	辅助压脚	Fabric Guard	1	0	0
11	121216044	压脚地板	Baseboard	1	0	0
12	20712026	压脚护手	Finger Guard	1	1	1
13	207S11020	螺钉	Screw	2	2	1
14	20715057	压脚弹簧	Spring	0	1	1
15	20712052	压脚挡片	Finger Guard	0	1	1
16	12121601000	压脚组件	Presser Foot Assy.	0	1	0
17	12121600900	压脚组件	Presser Foot Assy.	0	1	0
18	12121601300	压脚组件	Presser Foot Assy.	0	0	1
19	121216047	压脚板	Fabric Guard	0	1	0
20	121216052	压脚板	Fabric Guard	0	0	1
21	207S16011	螺母	Nut	0	1	0
22	207N01001	螺母	Nut	0	0	1
23	20727011	压脚扭簧	Spring	0	1	0
24	20727012	压脚扭簧	Spring	0	1	1
25	121216050	小压脚	Baseboard	0	1	0
26	121216048	小压脚	Baseboard	0	1	0
27	20701125	小压脚	Baseboard	0	0	1
28	20716061	大压脚	Baseboard	0	1	0
29	20716065	大压脚	Baseboard	0	1	0
30	20701123	大压脚	Baseboard	0	0	1
31	121216049	压脚架	Rack	0	1	0
32	121216046	压脚架	Rack	0	1	0
33	121216051	压脚架	Rack	0	0	1
34	207S20022	无头轴位螺钉	Screw	0	1	0
35	208S20002	无头轴位螺钉	Screw	0	0	1
36	207S20021	螺钉	Screw	0	1	1
37	2061604100	压脚组件	Presser Foot Assy.	0	1	0
38	2111600500	压脚组件	Presser Foot Assy.	0	0	1
39	20716101	压脚臂	Presser Foot Assy.	0	1	1
40	20701056	连杆	Pin	0	1	1
41	208S20002	无头轴位螺钉	Screw	0	3	3
42	20714051	压脚护料压板	Fabric Guard	0	1	1
43	207S11009	螺钉	Screw	0	1	0
44	101S11006	螺钉	Screw	0	0	1
45	20701054	大压脚	Baseboard	0	1	0
46	21116006	大压脚	Baseboard	0	0	1
47	20719053	压脚弹簧	Spring	0	1	1
48	207S20010	轴位螺钉	Screw	0	1	1

26、

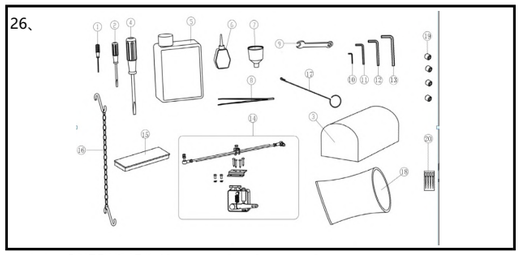

二十六、随机附件部分/Accessories Assemblies

序号 NO.	公司件号 Part NO.	名称 PartName	零件描述 Description	数量（Number）		
				三线 three-thread	四线 four-thread	五线 five-thread
1	20131044	直柄内六角螺丝刀（1.5	Hexagonal wrench/1.5mm	1	1	1
2	10131004	螺丝刀（小）	Screwdriver（S）	1	1	1
3	21131020	机头罩	Machine head cover	1	1	1
4	20731047	螺丝刀（大）	screw driver（L）	1	1	1
5	20131037	油壶	Oil container	1	1	1
6	20131048	小油壶（尖嘴）	Oil container	2	2	2
7	20131039	漏斗	Tundish	1	1	1
8	20131051	镊子(JACK)	Tweezers	1	1	1
9	20131043	JK795-1908扳手（8mm）	Wrench/8mm	1	1	1
10	20131046	内六角扳手（2mm）	Hexagonal wrench/2mm	1	1	1
11	30131012	内六角扳手（3mm）	Hexagonal wrench/4mm	1	1	1
12	20131047	内六角扳手（4mm）	Hexagonal wrench/5mm	1	1	1
13	20131056	内六角扳手（5mm）	Hexagonal wrench/6mm	1	1	1
14	21230001	控制器	Controller	1	1	1
15	20131055	附件盒	Attachment box	1	1	1
16	20131054	JK795-1919脚踏板链	Chain	1	1	1
17	20131052	线勾	Needle threader	0	0	1
18	23131062	机头塑料袋	Plastic machine head bag	1	1	1
19	S10005	螺钉	Screw	4	4	4
20	20117051	机针	Needle	4	4	4

27、

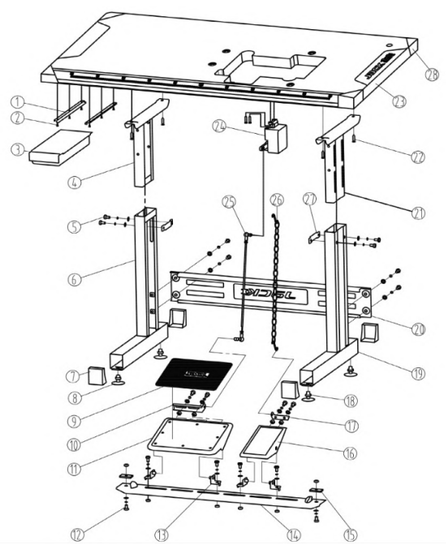

二十七、机架部件/machine stand table assy

序号 NO.	公司件号 Part NO.	名称 PartName	零件描述 Description	数量（Number）		
				三线 three-thread	四线 four-thread	五线 five-thread
1	13832113	零件导轨	Drawer slider	2	2	2
2	S18002	螺钉	Screw	6	6	6
3	13832114	零件盒	Plastic drawer	1	1	1
4	1383211500	机架上节左	Upper stand (left)	1	1	1
5	S15001	M8*11螺栓垫圈组合件	Bolt washer assembly M8*11	12	12	12
6	1383211200	机架下节左	Lower stand (left)	1	1	1
7	13832104	支座护罩	Rubber cover	4	4	4
8	1012016	支座	Stand height adjusting bas	4	4	4
9	13832105	脚踏板垫（大）	Large pedal pad cushion	1	1	1
10	13832110	踏板连接件（大）	Large pedal bracket	1	1	1
11	13832106	脚踏板（大）	Large pedal pad	1	1	1
12	L02075	M6x11螺栓垫圈组合件	Bolt washer assembly M6*11	2	2	2
13	1383210700	踏板固定件	Pedal bracket	4	4	4
14	13832108	踏板安装板	Lower bar	1	1	1
15	13832116	踏板安装板固定板	Bolt plate	2	2	2
16	21232001	脚踏板（小）	Small pedal	1	1	1
17	20112126	踏板连接件（小）	Small pedal bracket	1	1	1
18	N01010	螺母	Nut M8	4	4	4
19	1383210300	机架下节右	Lower stand(right)	1	1	1
20	13832111	机架连接板	Front bar	1	1	1
21	1383210100	机架上节右	Upper stand (right)	1	1	1
22	S18001	螺钉	Screw	6	6	6
23	xxxxxxxx	台板	Table	1	1	1
24	xxxxxxxx	变速器	Transmission	1	1	1
25	2011111300	拉杆组件	Motor connecting rod	1	1	1
26	2013105400	脚踏板链组件	Pedal chain components	1	1	1
27	13832102	机架固定板	Bolt plate	2	2	2
28	13832129	台板护套	Table cover	4	4	4

超高速直驱一体包缝机装箱单
Packing List of Super high speed direct drive

序号 NO.	公司件号 Part NO.	名称 PartName	零件描述 Description	数量 Number	备注 Note
1	XXXXXXXX	机头	Sewing machine head	1个	
2	904463	硅油	Silicone Oil	0.01KG	
3	9007791	白油	White Oil	0.50KG	
4	XXXXXXXX	机针	Needle	10个	参照说明书
5	10131093	包装箱标贴(小)	Packaging box label	1个	
6	13837003	型号牌	Model plate	1个	
7	XXXXXXXX	JACK零件手册(二维码零件手册)	Parts Manual	1个	
8	121131058	包装箱标贴(大)	Packaging box label	2个	
9	121131064	穿线图提示标贴	Wire routing icon label	1个	
10	20131063	警告牌	Waring board	4个	
11	20131159	合格证	Certificate	1个	
12	20131037	油壶	Oilcan	1个	内有硅油机油
13	20131048	油壶(尖嘴)(30ml)(无字)	Little oilcan（30ml）	1个	内有硅油
14	20131051	镊子	Tweezeer	1个	
15	20131030	托盘减震垫(圆柱形)	Shock-absoring pad	4个	
16	20722018	托盘减震垫(圆锥形)	Shock-absoring pad	4个	
17	20731047	一字螺丝刀(大)	Screw driver（L）	1个	
18	10131004	一字螺丝刀(小)	Screw driver（S）	1个	
19	30122031	平垫圈(大)	Washer	8个	
20	20131029	平垫圈(小)	Washer	8个	
21	20131062	防尘罩	Dust cover	1个	
22	121131002	机头防尘罩	Dust cover	1个	
23	20131077	塑料袋20x15	Plastic bag	1个	
24	20131078	塑料袋32.5x7	Plastic bag	1个	
25	20131079	塑料袋8.5x12	Plastic bag	2个	
26	121144001	塑料袋12x12	Plastic bag	1个	
27	20131046	L形内六角扳手2mm	Hexagonal wrench（2mm）	1个	
28	30131012	L形内六角扳手3mm	Hexagonal wrench（3mm）	1个	
29	20131056	L形内六角扳手5mm	Hexagonal wrench（5mm）	1个	
30	20131043	两用外六角扳手8mm	Hexagonal wrench（8mm）	1个	
31	20131044	直柄内六角扳手1.5mm	Hexagonal wrench(1.5mm)	1个	
32	XXXXXXXX	线架组件（三、四、五、六）	Thread assembly（3,4,5,6）	1个	
33	2123100400	台板落料斗组件	Funel assembly	1个	气动取消
34	12153101000	拉杆组件	Pull rod assembly	1个	
35	12111103800	托盘组件	Tray assembly	1个	
36	20131028	托盘螺钉固定座	Screw fixing base	4个	
37	11023001700	A2调速器	Speed controller	1个	
38	20131027	内六角圆柱头螺钉	Screw	4个	
39	S10005	内六角凹端紧定螺钉	Screw	4个	
40	113831011	硅胶干燥剂	Silica gel desiccant	1个	
41	20131054	短环链	Chain	1个	
42	121231018	E5纸箱	Carton	1个	
43	121531002	泡沫箱(下)	Styrofoam box	1个	

E5标准度量零件表

型号	间距		针板	送布牙组件	压脚组件	上弯针	下弯针	链线弯针	针夹
MACHINE TYPE/SPEC	GAUGE		NEEDLE PLATE	MAIN FEED DOG ASS	PRESSER FOOT ASS	UPPER LOOPER	LOWER LOOPER	CHAINSTITCH LOOPER	NEEDLE HOLDER
	NG	SW							
E5-2	—	8	20715072	2131400100	12121601600	20717052	20717005	—	20734001
E5-3-02/233	—	3	20715005	2131400100	12121600500	20717004	20717006	—	20734001
E5-3-32R2/223	—	—	20715010	20714008 20714007	12121600600	20717004	20717006	—	20734001
E5-3-82/233	—	4	20715019	2071402000	12121600700	20717004	20717006	—	20734001
E5-4-83/323	2	4	20715021	2071402200	12121600800	20717004	20717006	—	20734002
E5-4-M03/333	2	4	121215004	2131400100	12121605400	20717050	20717006	—	20734002
E5-5-03/233	5	5	20715016	12111402100	12121601000	20717004	20717006	20712047	20734004
E5-5-03/333	3	4	20715008	12111402000	12121600900	20717004	20717006	20712047	20734003
E5-5-M04/435	5	6	20715081	12131400600	2061604100	20717050	20717006	20717060	121134001
E5-6-03/333	3×2	4	20715061	12111402100	12121601300	20717004	20717006	20712047	20719057
E5-6-M04/435	5×2.5	3.5	121215003	12131400600	2111600500	20717050	20717006	20717060	21134001
E5-MJ-4-53/233	3×2	4	20715045	2071402500	12121601700	20717022	20717023	—	20734002
E5-ZP-4-M03/333	2	4	121215007	121214005	12121601900	20717004	20717004	—	20734002
JK-503EWF-3-02/213	—	4	20715070	2071407100	12121601800	20717004	20717012	—	20734002
E5-5-42/333	—	—	详见12123102100			20717004	20717006	20712047	20734003

型号	机针	上刀	下刀	弯针护针		机针护针	
				前	后	前	后
MACHINE TYPE/SPEC	NEEDLE	UPPER KINIFE	LOWER KINIFE	OVERLOCK NEEDLE GUARD		CHAINSTITCH NEEDLE	
				FRONT	REAR	FRONT	REAR
E5-2	DCx27#11	20719007	21317002	—	20717002	20717113	—
E5-3-02/233	DCx27#11	20719007	21317002	—	20717002	20717113	—
E5-3-32R2/223	DCx27#9	20719007	21317002	—	20717002	20717113	—
E5-3-82/233	DCx27#11	20719007	21317002	—	20717002	20717113	—
E5-4-83/323	DCx27#11	20719007	21317002	—	20717002	20717113	—
E5-4-M03/333	DCx27#11	20719007	21317002	—	20717002	20717113	—
E5-5-03/233	DC×1#14	20719007	21317002	20717008	20717002	20712045	20701032
E5-5-03/333	DC×1#14	20719007	21317002	20717008	20717002	20712045	20701032
E5-5-M04/435	DC×1#19	20619009	121119001	20717008	20717002	20712045	20701032
E5-6-03/333	DCx27#11	20719007	21317002	20717008	20717002	20712045	20701032
E5-6-M04/435	DC×1#19	20619009	121119001	20717008	20717002	20712045	20701032
E5-MJ-4-53/233	DCx27#11	20719007	21317002	—	20717002	20717113	—
E5-ZP-4-M03/333	DC×1#14	121219003	21317002	—	20717002	20717113	—
JK-503EWF-3-02/213	DC×1#14	20619009	20719005	—	20717002	20717113	—
E5-5-42/333	DC×1#14	20719007	21317002	20717008	20717002	20712045	20701032

杰克科技股份有限公司

成套智联
让服装智造无限可能

公司地址(Address of Company)：
中国浙江省台州市椒江区三甲东海大道东段1008号
NO.1008，DONGHAI AVENUE EAST，JIAOJIANG DISTRICT，TAIZHOU CITY, ZHEJIANG
邮编(ZIP Code)：318000
国内销售部(Domestic Trade Department)：
电话(TEL)：0086-0576-88177788 88177789
传真(FAX)：0086-0576-88177758
国贸部(International Trade Department)：
电话(TEL)：0086-0576-88177782 88177774
传真(FAX)：0086-0576-88177787
免费售后服务电话：400-8876858
http://www.chinajack.com

资料如有更改，恕不另行通知，以实物为准。
You will be not informed if the file has been revised.
Please set sample as standard.
2025年11月版

防伪查询：登入杰克官方网站：https://crm.chinajack.com/antiCounterfeitingZh/index.html
Anti-counterfeiting verification:
Refer to JACK website: https://crm.chinajack.com/antiCounterfeitingEn/index.html